LOCUST **903**
LOCUST **903 Speed +**

THE SMART WAY!

LOCUST

LOCUST **903**

LOCUST **903 Speed +**

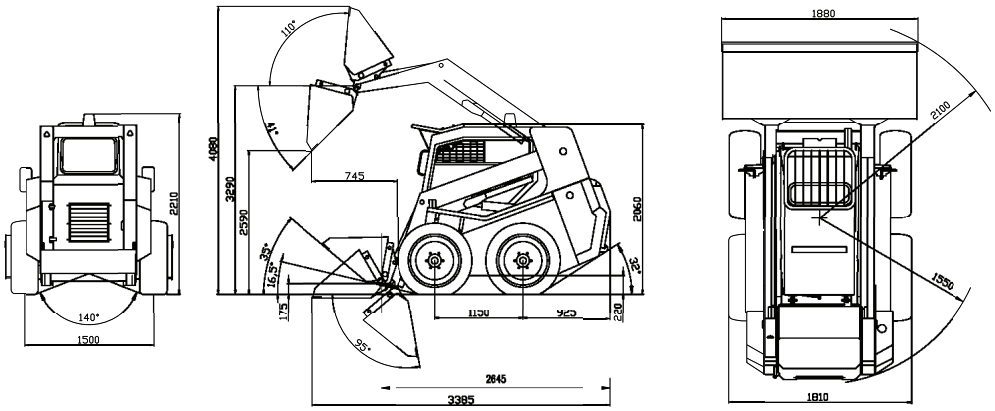

	Locust 903	Locust 903 Speed+
Výška nakladača	2 060 mm	2 060 mm
Dĺžka nakladača s lopatou	3 385 mm	3 385 mm
Šírka nakladača s lopatou	1 880 mm	1 880 mm
Hmotnosť	3 270 kg	3 270 kg
Nominálna nosnosť	900 kg	900 kg
Bod preťaženia	1 800 kg	1 800 kg
Maximálna rýchlosť	13 km/h	11/22 km/h
Navŕšený objem lopaty	0,43 m^3	0,43 m^3
Trhacia sila	28 kN	28 kN
Ťažná sila	32 kN	39 kN
Zdvíhacia sila	24 kN	24 kN
Dosah	745 mm	745 mm
Maximálna vysýpacia výška	2 590 mm	2 590 mm
Typ motora	YANMAR 4TNV 98 STAGE III A ZN	YANMAR 4TNV 98 STAGE III A ZN
Menovitý výkon	50,6 kW/68,8 HP	50,6 kW/68,8 HP
Druh pohonu	hydrostatický	hydrostatický
Regulačný hydrogenerátor pojazdu	BOSCH-REXROTH	BOSCH-REXROTH
Hydromotor pojazdu	BOSCH-REXROTH	BOSCH-REXROTH
Hydraulika pojazdu – pracovný tlak	35 MPa	35 MPa
Druh ovládania	hydraulické	hydraulické
Pracovný tlak ovládania	2,5 MPa	2,5 MPa
Riadenie	preklzovaním kolies	preklzovaním kolies
Hydrogenerátor pracovného zariadenia	regulačný – LS/LUDV	regulačný – LS/LUDV
Rozvádzač pracovného zariadenia	s uzavretým stredom	s uzavretým stredom
Pracovný tlak	18 MPa	18 MPa
Prietok pracovnej hydrauliky	90 l/min	90 l/min
Vyrovnávanie lopaty	hydraulické*	hydraulické*
Výsledná hlučnosť akustického výkonu	101 dB	101 dB
Pneumatiky štandardné	12 – 16,5	12 – 16,5
Elektrická inštalácia	12 V	12 V

** pri zdvíhaní aj spúšťaní*

www.locustloaders.com
info@locustloaders.com